P7-1

MEDEDELINGEN

VOLIEREVERENIGING

Drachtster Vogelvrienden

Aangesloten bij Ned. Bond van vogelliefhebbers

Sparen zeg ik, dat treft, de Rabobank zit om de hoek.

Bekeken sparen scheelt veel rente. Want sparen kun je op tientallen manieren. Lang sparen, kort sparen. Voor kinderen sparen. Voor een huis sparen. En overal zijn er aparte voordeeltjes te behalen.

Daarom: eerst even praten met de Rabobank! Want dat's vertrouwd.

Rabobank

BRILMODE
CONTACTLENZEN
gedipl. opticiën - optometrist - contactlensspecialist

VAN DER MEULEN
opticiens
Zuiderbuurtpromenade 48
Drachten
05120 - 14585

ijzerwaren - gereedschappen - bouwbeslag
numan drachten
voor vakman en doehetzelver
Stationsweg 99 / Westersingel 2 / Verkoop 05120-12256 Service 18188
verkoop - inruil - verhuur - serviceafdeling voor reparatie en onderhoud

LUXE SALONBOOT
Vaart gedurende het hele jaar.
Voor uw receptie, familiereünie, personeelsfeest, vergadering etc.
Inl. en reserveringen:
Rederij Midden Friesland B.V.
Moleneind N-Z 160 – 9203 ZT Drachten
Telefoon (05120) 15453

HYUNDAI DEALER

Voor onderhoud van uw wagen

AUTO-SERVICE LAMMERS B.V.

Vlasakkers 1 - Drachten - Telefoon 05120-14095

STEVENS - VIS

Eens geprobeerd
Steeds weer begeerd

ZEEVISHANDEL STEVENS
Handwerkerszijde 114 - Tel. 14186

schildersbedrijf
jac. brouwer bv drachten
uitvoerders van alle voorkomende schilder-, glas- en behangwerken, gevestigd te drachten sedert 1921
van haersmasingel 5, telefoon 05120-12568 b.g.g. 13431

KOK

Tectyl M.L. station

Hoofd-dealer Drachten en omstreken

VOOR AL UW ANTI-ROEST BEHANDELING

Tussendiepen 63 - Drachten
Telefoon 05120-22112 b.g.g. 23531

Tevens het juiste adres voor al uw autoschades.

HUIZINGA DIEREN SPECIAALZAAK

Het goedkoopste adres voor al uw:
Hengelsport - Vogels - Vissen - Aquaria - Voeders
Tel. 05120 - 16019 b.g.g. 15241
NOORDKADE 32 - DRACHTEN

MAÎTRE-COIFFEUR
POSTMA
voor betere haarverzorging
Tel. 05120 - 13153
Drachten, Stationsweg 114
Gorredijk, Hoofdstraat 16

Voor uw verhuizing naar

HOLWERDA B.V.

Drachten - De Roef 23 - Torenstraat 22
Tel. 12157 - 15760

CARAVANHANDEL

'T ZUID'

Vallaatsterend 25
DRACHTEN - TEL. 05120-20819

* *Inkoop, verkoop en verhuur van caravans*
* *Verkoop van occasion caravans*
* *Alle merken voorradig*
* *Onderdelen en reparatie van caravans*

Tevens kunt u bij ons terecht op het gebied van tuinmeubelen.

CARAVANHANDEL
ZUID
DRACHTEN TEL. 05120-20819

OCCASION CARAVANS - VOUWWAGENS
STACARAVANS

autorichtspecialist

Met autoschade naar

HERMAN RAM

Autoplaatwerk spuiten, moffelen, autorichtspecialist, inbouwstation voor Hollandia zonnedaken.

TUSSENDIEPEN 49
DRACHTEN
Tel. 05120 - 14880,
b.g.g. 14879 of 14991

De Ware fietser

... rijdt stevig door
... trapt vederlicht
... op een sterke fiets
... in een eigentijdse kleur
... en wil geen problemen

Kiest dus een

GAZELLE
(Op VREDESTEIN banden)
Bij:
FIETSENHANDEL EN REPARATIEBEDRIJF
Fa. Wed. G. Smeding
Stationsweg 139, tel. 05120-12403, 9201 GL Drachten

bouw- en aannemingsbedrijf

s. klaver en zoon bv

sinds 1853

Moleneind n.z. 90 Drachten.
Tel. 05120 -12128.

★ NIEUWBOUW ★ RENOVATIE
★ VERBOUW ★ ONDERHOUD
★ BURGERLIJKE BOUWTEKENINGEN
(inkl. bouwvergunning en subsidieaanvragen)

Al meer dan 130 jaar het degelijke en vertrouwde bouwadres en nog steeds even dynamisch!!!

KURK dè andere vloerbedekking

Steeds meer mensen ontdekken de voordelen van een kurkvloer...

- enorm sterk
- altijd voetwarm
- puur natuur
- praktisch
- hygiënisch
- betaalbaar

Kurk, snel en eenvoudig zelf te leggen.
Met onze jarenlange „vloerervaring" krijgt u van ons een deskundig legadvies.

Onze prijzen zijn gebaseerd op zelf leggen en halen, u bespaart daardoor tientallen guldens!

de stjelp

Nieuw! Nu ook in wit en grijs leverbaar.

OOSTERHOFF De „STJELP"

boerderij Oudega

't West 48 t.o. de weg naar de Hooidammen
's Middags geopend of na tel. afspraak 05127-2270

Ook voor:
VLOERKLEDEN EN PARKET

TANDY Voor Uw hobby electronica en compl. stereo installaties

Houtlaan 17, Drachten Tel. 05120-14505

Modern buitenkansje

Deze 2+3-zitter, in leatherlook, is met recht het buitenkansje van de opruiming te noemen. Uiterst aantrekkelijk qua vorm en zitkomfort. Staat in uw huiskamer voor slechts **1595.-**

meubelshowroom
kapenga b.v.
9285 zv buitenpost voorstraat 6 telefoon 05115-2015
filiaal: 9203 cl drachten zuidkade 25 telefoon 05120-16815

Op de laatst gehouden jaarvergadering is er een nieuw bestuur gekomen. Door het aftreden en niet herkiesbaar zijn van dhr J.Zorgdrager is door de vergadering als Voorzitter gekozen dhr J.v.d.Heide. Verder is in het bestuur gekozen dhr R.S.v.d.Zee. De samenstelling van het bestuur is nu als volgt:

Voorzitter: dhr J.v.d.Heide.
2e Voorzitter; dhr W.J.P.Vermeij.
Secretaris: dhr J.Veenstra.
2e Secretaris: dhr J.Harsma.
Penningmeester: dhr H.v.d.Tuin.
2e penningmeester: dhr R.S.v.d.Zee
Mat.comm: dhr K.Meijer.
Ringen comm: W.J.P.Vermeij.

.-.-.-.-.-.-.-.-.-.-.-

C.O.M. wedstrijd te Roeselare.

Daar ondergetekende uitgenodigd was om op deze wedstrijd te mogen keuren lijkt het hem wel leuk om hier iets over te vertellen.
Zoals menig een weet worden door mij de zangkanaries gekeurd, maar na de keuring die drie dagen duurde blijft er geneog tijd over om dan door zo'n inmense hal te zwerven en je ogen uit te kijken na allerlei mooie vogels. Want op zulke tentoonstellingen zitten hele kleine vogels, kolibri-s, tot hele grote vogels, ara's.
Wat mij in Belgie opviel was de grote verscheidenheid

aan wildzang vogels. De mutanten van de mussen in de agaat serie en de ino serie. De mutamten van de normale spreeuwen, lijsters, kneuen, groenlingen en putters, het is overstelbaar wat er in het vogeltjes land kan.
Zelf vond ik de vinken het mooist. Deze waren hier in gebracht voor een vinken wedstrijd.
Als men hier niets van weet dan komt zo'n wedstrijd soms vreemd over, maar als er goede uitleg bij gegeven wordt, is het geheel zeer interessant. Ook de tropen waren in grote getallen aanwezig. Hier vielen vooral de soorten uit de warmere gebieden op. De mooiste zijn en blijven nog altijd de lolibries,en dan de eigen kweek van deze vogels. Maar de andere tropen waren qua kleuren heel mooi.
Al met al kan er gesteld worden dat er op zo'n wedstrijd veel te zien is en het best de moeite waard om zulke wedstrijden te bezoeken.

W.J.P.Vermeij.

UNIVERSELE T.T. KOOI

- KLEUR VAN DE KOOI:
  BUITENKANT; HALFMAT ZWART
  BINNENKANT; HELDER WIT
- VOORFRONT: MAT METAALKLEURIG.
  KOOP EERST HET GOEDE VOORFRONT ALVORENS U GAAT BOUWEN.
- MATEN: OPGEGEVEN IN M.M.
- VOEDSELVOORZIENING: WATERPUJOE MET WIT HARDPLASTIC TUITJE LINKS VAN DE KOOI.
  WIT HALFROND ZAADBAKJE RECHTS IN DE KOOI OPTE HANGEN AAN VOORONDERKANT.

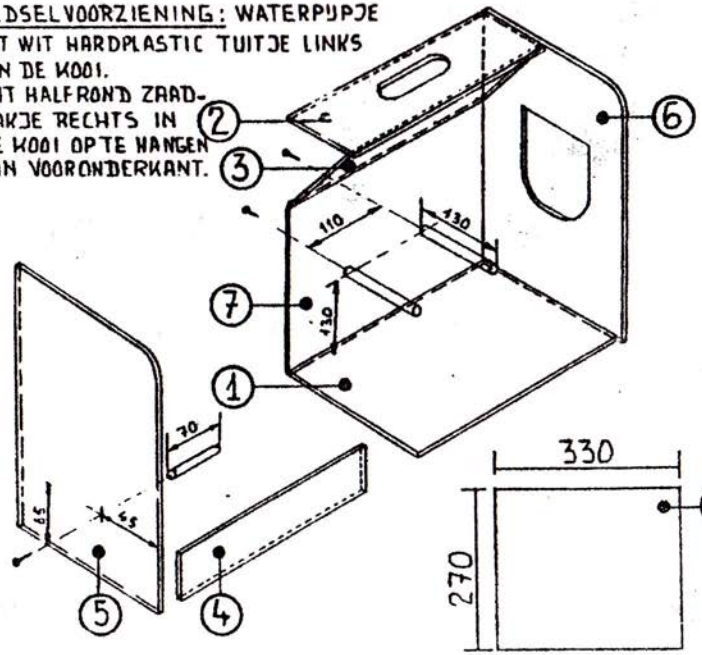

TE GEBRUIKEN MATERIAAL:

- 1 T/M 6; MULTIPLEX - 8 MM DIK.
- 7; HARDBOARD - 3 MM DIK.

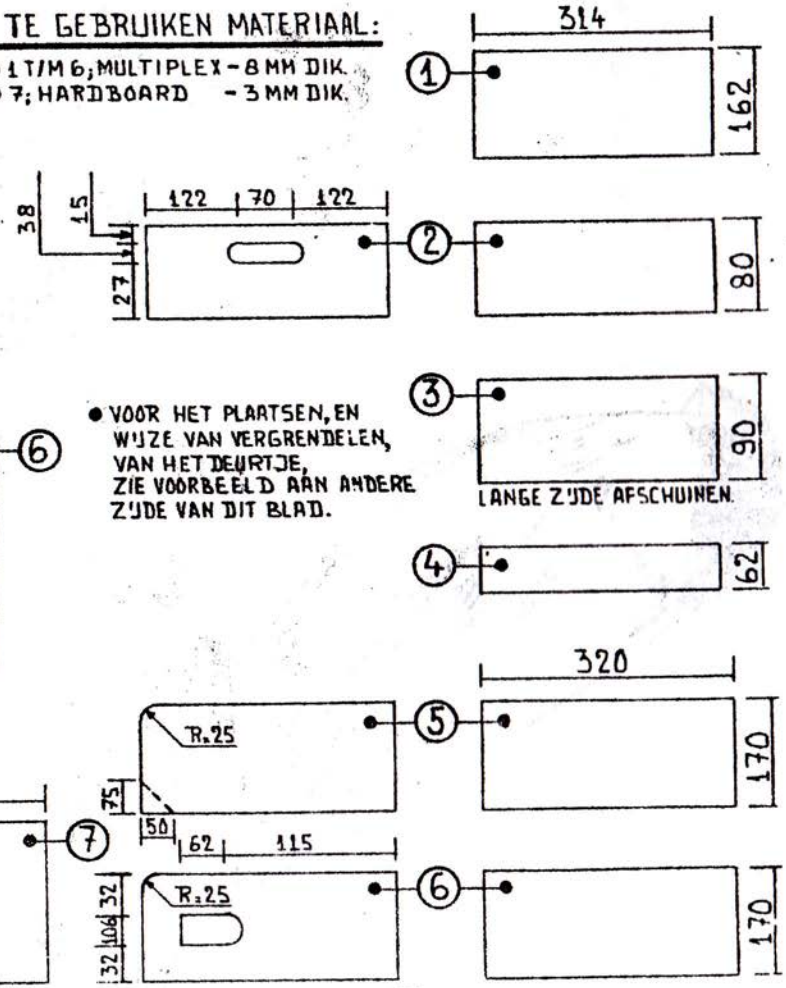

- VOOR HET PLAATSEN, EN WIJZE VAN VERGRENDELEN, VAN HET DEURTJE, ZIE VOORBEELD AAN ANDERE ZIJDE VAN DIT BLAD.

GLOSTER CORONA

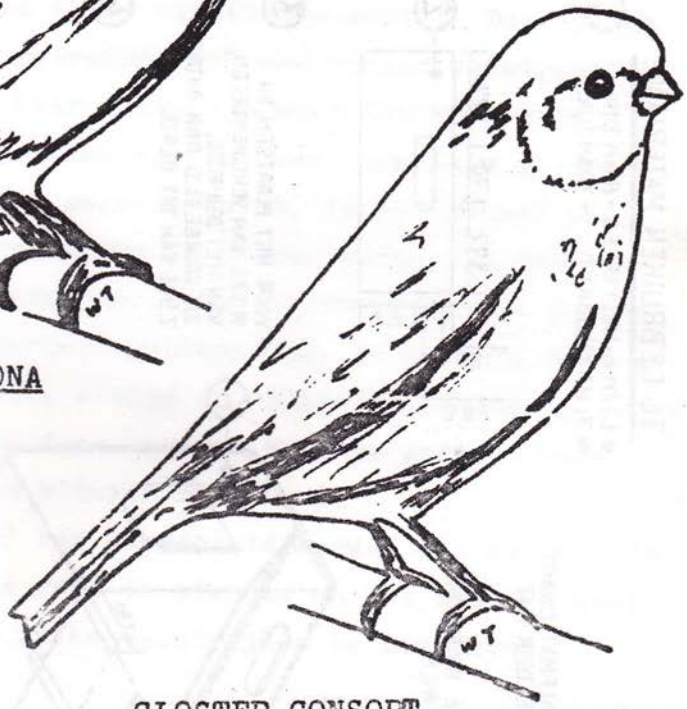

GLOSTER CONSORT

KUIFEN

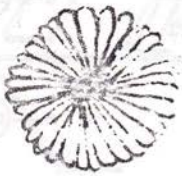

Goede pit

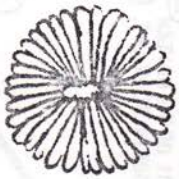

Langwerpige pit

Te grote pit

De Gloster-kanarie.

Nu dan een veel gekweekt vogeltje onder de liefhebbers van postuurkanaries. Daar dit vogeltje heel gemakkelijk kweekt,worden er jaarlijks duizenden geboren.
Er bestaan twee soorten, nl:
Consort :dit is de vogel zonder kuif
Corona :dit is de vogel met kuif.
Het moet een zeer compact vogeltje zijn van klein formaat. De kop moet goed gevuld zijn en ook in de breedte. Dit laatste wordt door de kwekers nog al eens vergeten.Je ziet vaak wel kleine Glosters,maar dan hebben ze een heel smal kopje en borst. Dit is natuurlijk helemaal fout. De borst moet rond en breed zijn en de vleugels moeten aan sluitend aan het lichaam gedragen worden.Het moet een licht"gebolde" ruglijn hebben en het staartje moet kort en smal zijn.
Ook de pootjes zijn kort en de dijen net zichtbaar.
De bevedering is lang,wordt echter gesloten langs het hele lichaam gedragen,zonder pluizerigheid en zonder uit te zakken in de broek. De snavel moet heel kort zijn.
Schuwheid is het ras vreemd.
De Corona draagt een rozetvormige kuif welke zuiver rond moet zijn. Het middelpunt van die kuif is niet groter dan potloodpunt. De kuif mag niet zo groot zijn dat ogen en snavel ook maar iets afgedekt worden. Glosters mogen wenkbrauwen hebben,maar het gezichtsvermogen mag er niet door belemmerd worden.
De lengte van dit vogeltje is op 11.5 cm gesteld. Op de shows zien we dat ze meestal groter zijn.
Ik heb wel eens gelezen dat men de Gloster als een mini-Norwich moet zien. Wanneer men dit beeld kan realiseren zit men behoorlijk goed. Op de laatste Bondsshow te Breda heeft men daat een gele Gloster kunnen zien die ook werkelijk op een mini-Norwich leek en deze vogel was dan ook kampioen. Ieder kweker van Glosters was weg van deze vogel.Zo nu en dan was het dan ook dringen geblazen om deze vogel goed te kunnen bekijken. Ter verduidelijking hierbij nog een paar afbeeldingen van de kuif van een Gloster-corona. Ik hoop dat ik in het kort U weer een indruk heb kunnen geven aan welke eisen een Gloster moet voldoen om er op de TT´s succes mee te kunnen hebben.

GROTE PARKIETENKOOI

(ADVIESKOOI)

- **KLEUR VAN DE KOOI;**
  BUITENKANT: HALFMAT ZWART.
  BINNENKANT: HELDER WIT.

- **VOORFRONT:** MAT METAALKLEURIG.
  462 M.M. BREED, 36 VERTIKALE SPYLEN.
  RECHTSONDER SCHUIFDEURTJE.

- KOOP EERST HET GOEDE VOORFRONT, ALVORENS U GAAT BOUWEN.

- PLAATS EN DIKTE VAN DE ZITSTOKKEN NIET VOORGESCHREVEN.

- MATEN IN M.M.

TE GEBRUIKEN MATERIAAL:

- 1 T/M.6, MULTIPLEX-8 M.M. DIK.
- 7, HARDBOARD-3 M.M. DIK.

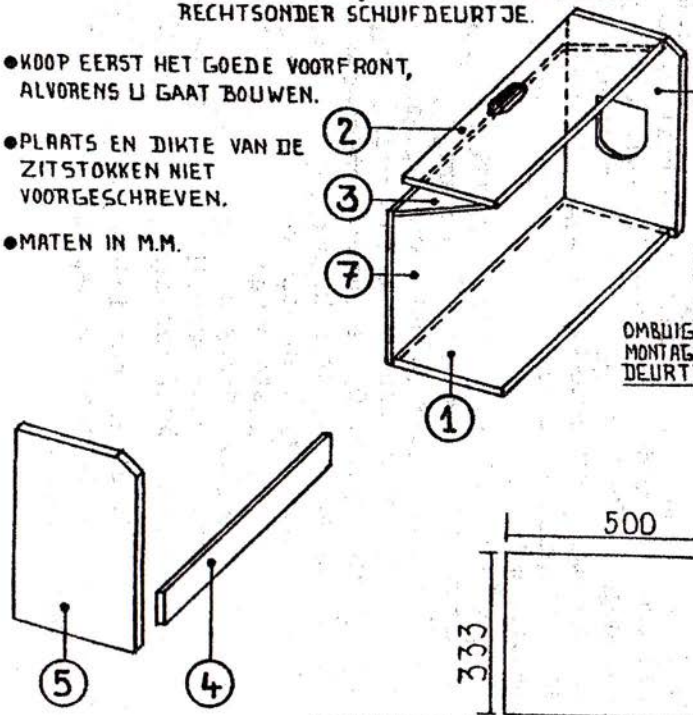

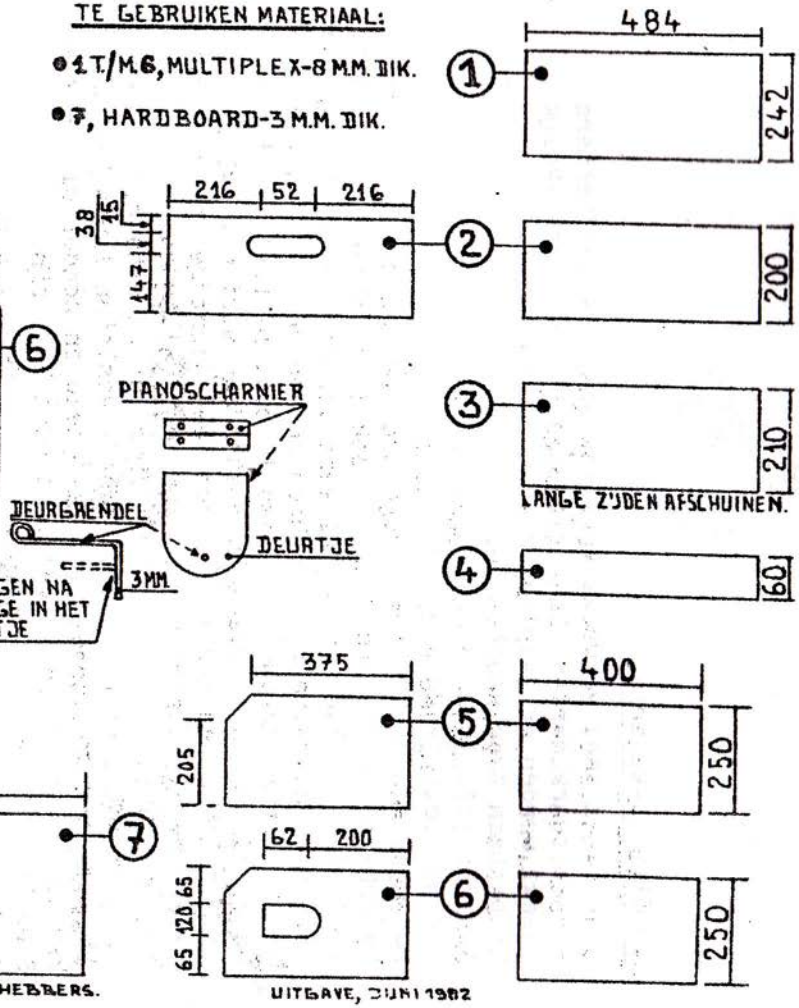

Uitnodiging tot het bijwonen van de slotavond van het seizoen 1986 - 1987, op Vrijdag 27 maart 1987. De aanvang is 20.00 uur en de plaats is het Vol. gebouw aan de Houtlaan.
Daar de vereniging dit jaar dertig jaar bestaat heeft het bestuur gemeend om er een gezellige avond van te maken. Hoe de avond vulling er uit zal zien zult U wel merken op deze avond.
De partners van een ieder zijn natuurlijk ook van harte welkom.
Tot de 27ste maart.

-.-

Zo als U ziet zit ons clubblad weer in een nieuw jasje. Dit wordt mogelijk gemaakt door de adverteerders in ons blad, daarom denk bij eventueele in of aankopen aan hun want zij dachten aan ons.
Bij voorbaat hartelijk dank.

Het Bestuur.

Contributie.

Uw acceptgiro is weer bij U binnen gekomen.
Wilt U onze penningmeester behulpzaam zijn en Uw contributie nog overmaken als U dit nog niet gedaan heeft. Het bespaart hem veel werk en wij bedanken U alvast voor Uw medewerking.

.-.-.-.-.-.-.

Het bestuur wenst alle leden een sportief en gezond 1987 toe.
Ook dit jaar, proberen we weer met z'n allen er een goed en succesvol jaar van te maken. Als U op onze jaarvergadering bent geweest heeft U gemerkt dat de vereniging er goed vóorstaat. Het leden bestand vertoont een lichte stijging en de verenigingsavonden worden goed bezocht.
Het komende seizoen zal in het teken staan van ons dertig jarig bestaan en zijn hoogte punt vinden in onze tentoonstelling in November.
Wij hopen op een goede tentoonstelling, maar het is nog altijd zo dat de leden door hun inzending er een geslaagde tentoonstelling van kunnen maken.

Het bestuur.

Mickey Tapijt

DE GOEDKOOPSTE TAPIJTBOER

STATIONSWEG 40
DRACHTEN
TEL. 05120-11413
B.G.G. 18979

Heren,
wilt u modern geknipt
dan bij

HENK WIERINGA

Bel even 17508, dan geen gewacht op LANGEWEST 8 **aangewipt!**

BLOEMENHUIS

E. STUIVENBERG

Stationsweg 82 - Tel. 30681
Dwarswijk 104 - Winkelcentrum De Wiken - Tel. 15404
Winkelcentrum Handwerkerszijde 106 - Tel. 15575
Drachten

** voor al uw bloemwerk **

HOGEVEEN EIGEN SERVICE

WASAUTOMATEN
KOELKASTEN
DIEPVRIEZERS

Radio en Televisie
Kleine Huishoudelijke apparaten
Lage prijzen en snelle service

Van Haersmasingel 14, Drachten
Telefoon 05120-13070

SHELL SERVICE CENTRUM

VOOR ALLE MERKEN AUTO'S.
MESSCHERPE PRIJZEN.
* SNELSERVICE
* SHELL BENZINE
* BK-AUTOGAS

BANDEN gratis montage

UITLATEN gratis montage

ACCU'S gratis montage

GAS-INSTALLATIES compleet gemonteerd

Gaat u verhuizen of heeft u iets te vervoeren?

Bulstra Drachten

TRANSPORTEN
VERHUIZINGEN
de Hemmen 9, 9206 AG Drachten
Tel. 05120-12419-10625

Voor al uw
VOGEL- en VEEVOEDERS

caf-drachten

De Bolder 75

SHELL SERVICE CENTRUM

Loswal 12
DRACHTEN
Tel. 05120-12805

VOOR SCHOENREPARATIES HET JUISTE ADRES

G. Jager

Stationsweg 32

VOOR UW VOLIÈRE
vier- en zeskant gaas
draad, krammen
dakleer, golfplaten etc.

WOUDA

Zuidkade 46 - tel. 13785
Drachten

Snackbar - Bar - Restaurant

„'t HOEKJE"

Handwerkerszijde 116 - tel. 15464

Hèt adres waar u altijd welkom bent
Voor een hartige hap
Of een drankje aan de tap
Fam. Nicolai

BOOMKWEKERIJ DE HAAN
Drachten, Oudeweg 168 - Telefoon 12916

BOMEN - HEESTERS - ROZEN ENZ. ENZ. - GRATIS ADVIES VOOR DOE-HET-ZELVERS

Het speciale behanghuis van het Noorden
KRANENDONK bv
Zuidkade 5 - Drachten t.o. Hema
De Dracht 78- Heerenveen
Groentemarkt 4 Leeuwarden
OOK IN VERF!

SIETSMA'S
Verf en Behangshop
Zuidkade 71 – Tel. 12735
FLEXA verf en alle soorten glas
Epifanes bootlakken

't PACKHUIS
kaas & wijn
Moleneind N.Z. 42
9203 ZR Drachten
Tel. 05120 - 2 22 00

't Packhuis brengt een assortiment kaas en wijn dat uniek voor Drachten kan worden genoemd.
Een Packhuis vol natuurprodukten, welke nog op ambachtelijke wijze worden geproduceerd.
Produkten, die uitstekend met elkaar harmoniëren en bepalend zijn voor sfeer en gezelligheid.

ECHTE BAKKER W. FEENSTRA
Hoofdstraat 34 - Beetsterzwaag - Tel. 05126-1213
Eems 18 "Drait" - Drachten - Tel. 05120-11324
De Kolken 72 (De Swetten) - Drachten
Tel. 05120-11910

jb ijlstra
boek- en
kantoorboekhandel
Buitenpost: Kerkstraat 19 - 05115-1309
Drachten: Winkelcentrum de Drait - 05120-18322

D. TALSMA
Pluimveevoeders - vogelzaden
Honden- en kattenbrood
uitgewogen is toch voordeliger!
RAAI 1 DRACHTEN TEL 05120 - 12494

Juwelier
STEENSMA
Noorderpromenade 5 - Telefoon 05120-12369 - Drachten